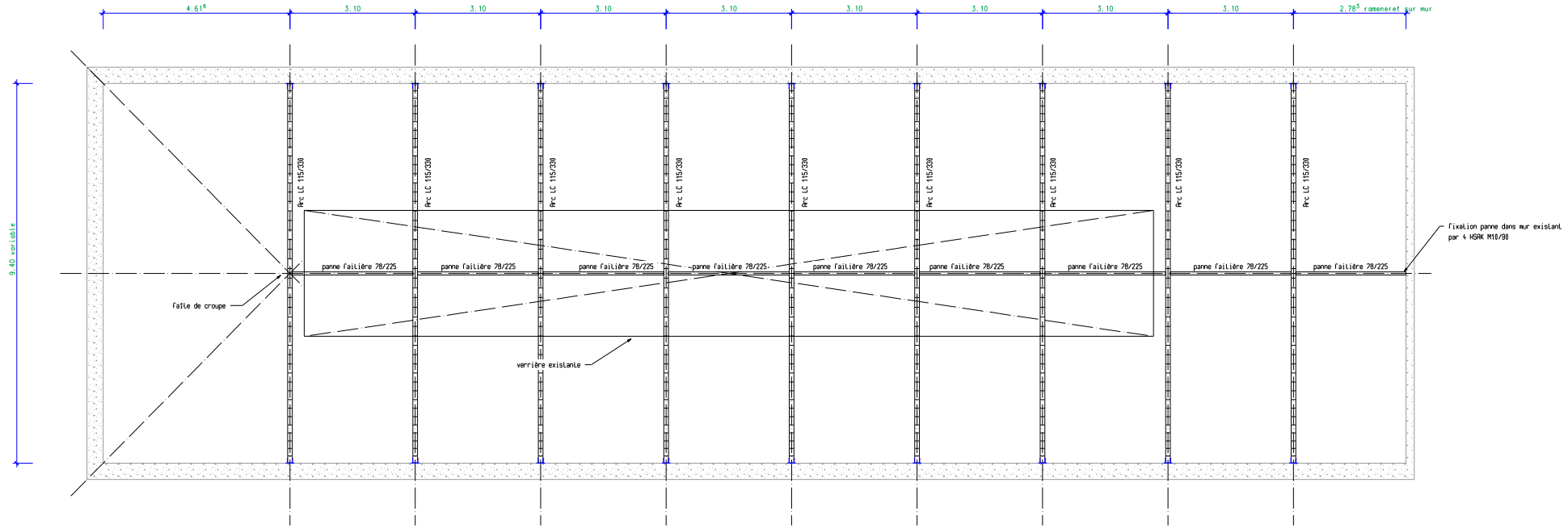

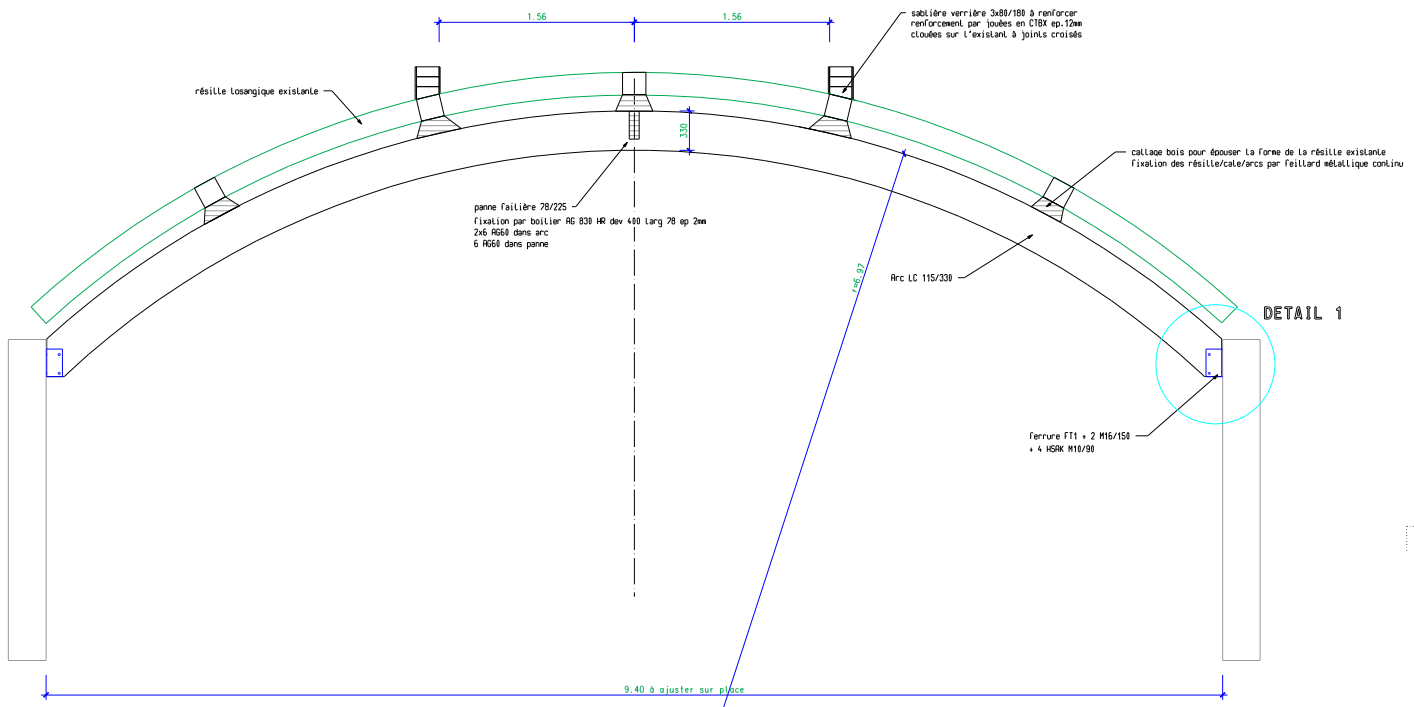

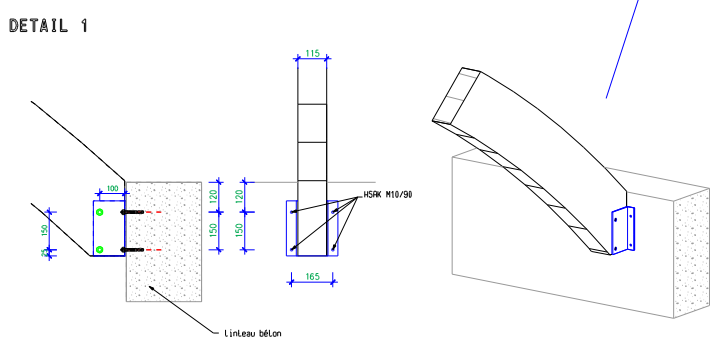

SPECIFICATIONS

FERRURES MECANO-SOUDEES ou PLIEES ACIER QUALITE: S 235

SOUDURES CONTINUES CLASSE 3 (NF P 22-470/471/472)
Epaisseur am 4 (sauf indication contraire).

TRAITEMENT:
PRIMAIRE ANTIROUILLE

E	
D	
C	
B	
A	Mise à jour DOE

CMBP — CHARPENTE BATIMENTS / MENUISERIE PREFABRIQUES

STRUCTURES LAMELLEES-COLLEES

CHARPENTE INDUSTRIALISEE

Z.A Les Haies d'HOUDAN - 28260 LE MESNIL SIMON
Tel.: 02.37.64.09.00 Fax: 02.37.64.09.50

Affaire: Renforcement d'un trinquet - PARIS

Plan: Vue en plan - Coupe
Détails

	Qualité	Traitement
Profilé	LC GL28	
	BM C22	
Profilé	Acier S235	Primaire anti rouille
Ferrures	Acier S235	Primaire anti rouille

Date: 26/10/01	Dessin: Y. ABERT	Etude..... ☐	Affaire n°: 00L325
Ech.: 1/50-1/20-1/10	CALCULS : Y. ABERT	Avant projet: ☐	
		Exécution.... ☒	
M.O.:	Architecte: M. NOMIDI - 3 Square Thiers 75116 PARIS		Plan n°: CH020-A

PDF created with FinePrint pdfFactory Pro trial version http://www.fineprint.com